# JIBBI

# 1250 EVO

iapa 2019 International Awards for Powered Access

Product of the year

PATENT PENDING

CRAWLER TELESCOPIC BOOM

ALMACRAWLER

# JIBBI 1250 EVO

JIBBI è la nuova piattaforma aerea semovente telescopica cingolata di AlmaCrawler.

**JIBBI is the new crawler telescopic boom by AlmaCrawler.**

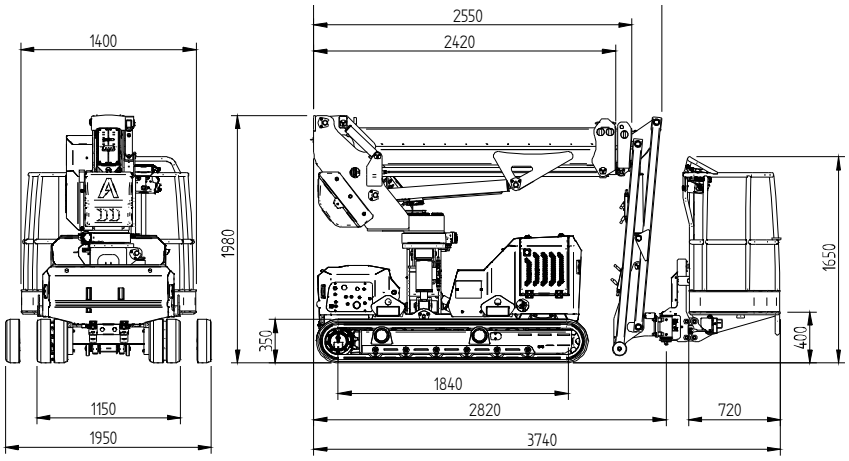


**Brevetti in approvazione**

**Nuovo Dynamic Work Performance (DWP by Almac)**

**Sottocarro integrato con nuovo Safe-lock System**

Patent pending innovations

New Dynamic Work Performance (DWP by Almac)

Undercarriage integrated by new Safe-lock System



**Console via cavo by AUTEC**
Cable remote console by AUTEC

**Livellamento contemporaneo su due assi**
Mixed slope levelling

**Caratteristiche** Features

**Motore Diesel Yanmar, 3 cilindri (14,1kW - 19,2 HP)**
**Rotazione ralla 240°**
**Rotazione navicella +/- 70°**
**Integrated Drive System (guida a singolo joystick)**

Yanmar Diesel Engine, 3 Cylinders (14,1kW - 19,2 HP)
240° Slewing ring rotation
Basket rotation kit +/- 70°
Integrated Drive System (using single joystick)

**Sistema anticollisione bidirezionale ad ultrasuoni**

Ultrasonic Anti-collision System

**Automatic & Dynamic Levelling**
**Pro-Active Levelling**

| Dati tecnici | JIBBI 1250 EVO | Technical data |
|---|---|---|
| Altezza massima di lavoro | 12,2 m | Max working height |
| Altezza piano calpestio | 10,2 m | Max height basket floor |
| Altezza di traslazione | 8,0 m | Moving height |
| Sbraccio massimo (carico 80 Kg) | 7,0 m | Max outreach (load 80 kg) |
| Sbraccio massimo (carico 230 Kg) | 5,4 m | Max outreach (load 230 kg) |
| Angolo di rotazione torretta | +/-110° | Rotation angle |
| Dimensioni navicella | 1,4 x 0,7 m | Basket size |
| Angolo di rotazione navicella | +/- 70° | Basket rotation angle |
| Portata massima in navicella | 230 kg | Max basket capacity |
| Lunghezza richiusa (navicella smontata) | 3,7 (3,0) m | Length in stowed position (with detached basket) |
| Larghezza minima richiusa | 1,15 m | Min width in stowed position |
| Larghezza massima di lavoro | 1,95 m | Max working width |
| Altezza minima richiusa | 1,98 m | Min height in stowed position |
| Livellamento longitudinale | +/- 15° | Longitudinal leveling |
| Livellamento laterale | +/- 15° | Lateral leveling |
| Pendenza massima superabile | 25° | Max gradeability |
| Pendenza laterale massima | 25° | Max side greadeability |
| Velocità traslazione (veloce) | 2,5 km/h | Drive speed (fast) |
| Velocità sicurezza | 0,3 km/h | Security speed |

| Pesi | | Weights |
|---|---|---|
| Carico al suolo | 3,86 kN/m2 | Traffic load |
| Peso totale | 2850 kg | Total weight |

| Potenza | | Power |
|---|---|---|
| Motore Yanmar 3TNM68-AS diesel | 14 kW - 19,2 Hp | 3TNM68 -AS Yanmar engine (diesel) |

| Allestimenti a richiesta | | Extras - On Demand |
|---|---|---|
| Cingolo antitraccia | - | Non-marking tracks |
| Elettro pompa 220V-2,2Kw / 50Hz | - | Eletric pump 220V-2,2KW / 50Hz |
| Kit Radiocomando | - | Radio remote control |
| Kit lubrificante per clima artico | - | Arctic lubricant for cold climate |
| Kit verricello 200 kg | - | Winch kit 200 kg |

**Dimensioni compatte** Compact dimensions

**Navicella removibile** Removable basket

ALMACRAWLER

# JIBBI 1250 EVO

| 12.2m | 230kg | 19.2Hp | +/-15° | 2.5km/h | +/-15° |
|---|---|---|---|---|---|
| MAX W.H. | CAPACITY | POWER | LONG. LEVEL. | SPEED | LATER. LEVEL. |

80 kg
120 kg
230 kg

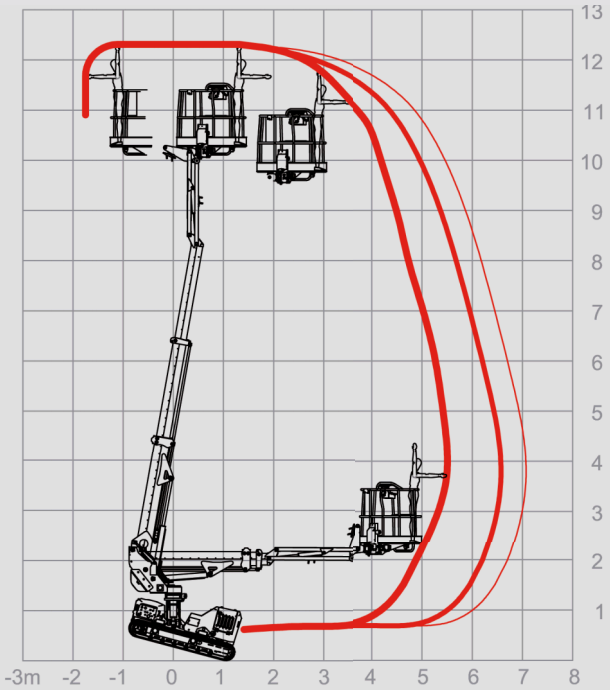


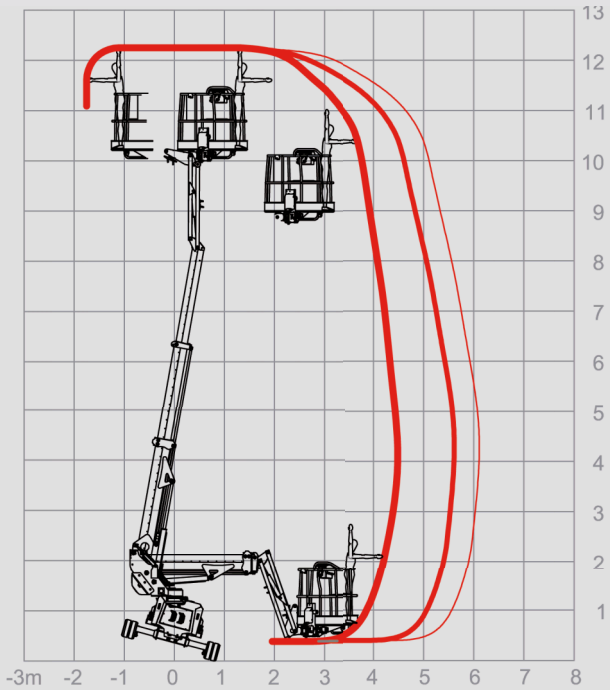


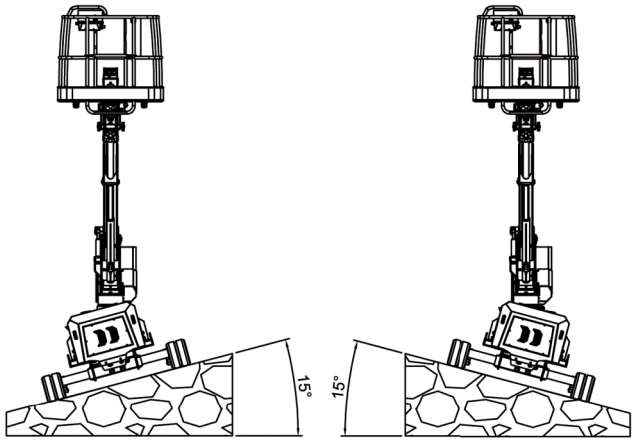


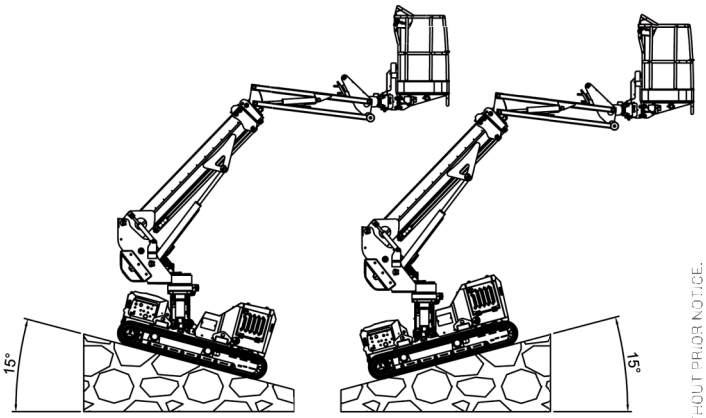


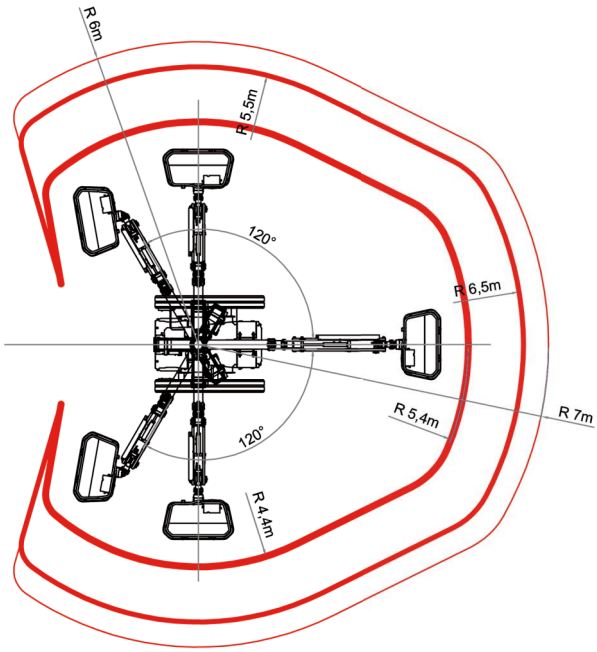


Via Caduti sul Lavoro 1
46019 Viadana (MN) - ITALY
+39 0375 83 35 27
info@almac-italia.com

ALMACRAWLER

ALL DATA REPORTED IN THIS CATALOGUE ARE NOT BINDING. ALMAC SRL RESERVES THE RIGHT TO CHANGE SPECIFICATIONS WITHOUT PRIOR NOTICE.